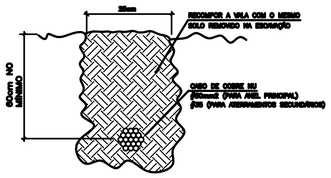

DETALHE T1
VALA PARA CABO DA MALHA DE ATERRAMENTO
SEM ESCALA

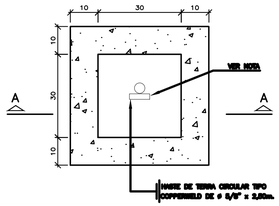

DETALHE T2
CAIXA DE ATERRAMENTO
SEM ESCALA
DIMENSÕES EM cm.

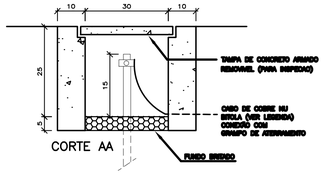

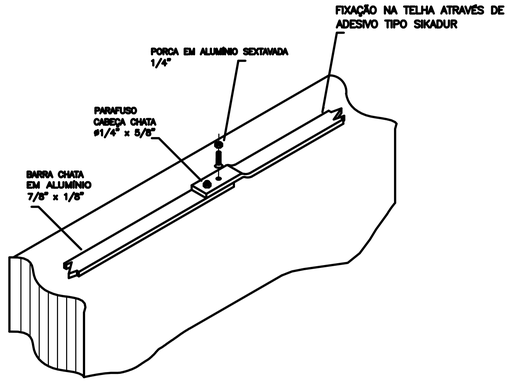

DETALHE T3
FIXAÇÃO DA BARRA CHATA SOBRE A TELHA
SEM ESCALA

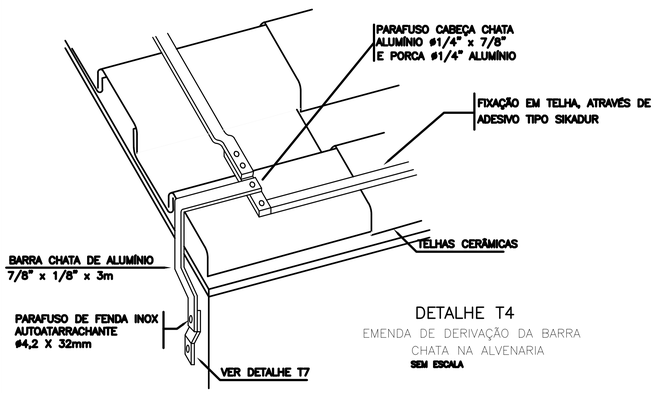

DETALHE T4
EMENDA DE DERIVAÇÃO DA BARRA CHATA NA ALVENARIA
SEM ESCALA

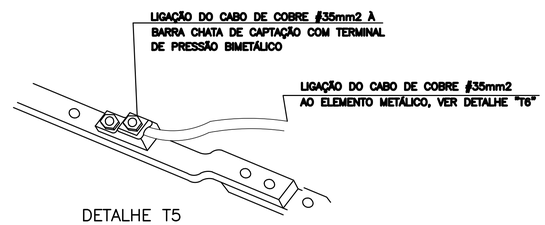

DETALHE T5
INTERLIGAÇÃO ENTRE BARRA CHATA DE ALUMÍNIO E CABO DE COBRE
SEM ESCALA

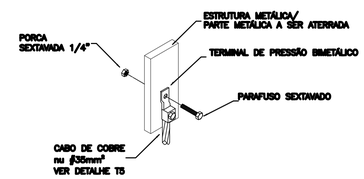

DETALHE T6
ATERRAMENTO DE PARTES METÁLICAS
SEM ESCALA

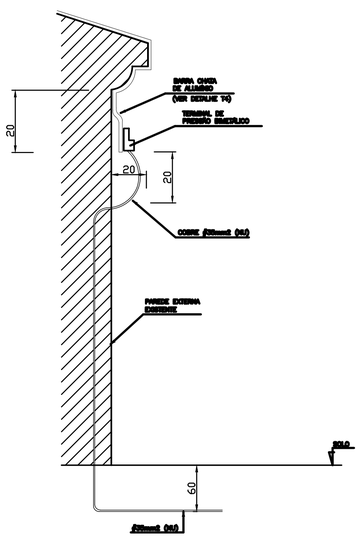

DETALHE T7
INTERLIGAÇÃO ENTRE BARRA CHATA E CABO DE DESCIDA DO ATERRAMENTO
SEM ESCALA
DIMENSÕES EM cm

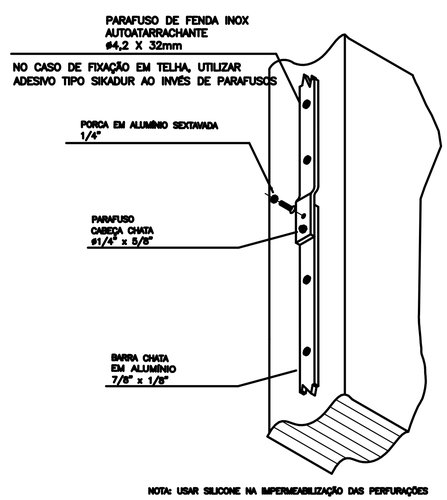

DETALHE T8
SUBIDA, FIXAÇÃO E EMENDA DA BARRA CHATA DE ALUMÍNIO
SEM ESCALA

NOTA ADICIONAL: OS CÓDIGOS DE PRODUTOS APRESENTADOS NOS DETALHES TRATAM–SE SOMENTE DE REFERÊNCIAS, PODENDO OS MESMOS SER SUBSTITUIDOS POR PRODUTOS EQUIVALENTES.

NOTA ADICIONAL: USAR SELANTE DE POLIURETANO NA IMPERMEABILIZAÇÃO DAS PERFURAÇÕES

IGREJA NOSSA SENHORA
DA CONCEI¢ëO

PRAÇA PREF. JOSÉ LUIZ DA COSTA
CONCEIÇÃO DA BARRA - ES

PROJETO ELÉTRICO

GOVERNO DO ESTADO DO ESPõRITO SANTO
SECRETARIA DE ESTADO DA CULTURA
SUBSECRETARIA DE CULTURA
GERąNCIA DE MEMč RIA E PATRIMÐNIO

PROPRIETÓRIO DO IMč VEL: PARÓQUIA N. S. DA CONCEIÇÃO

AUTOR DO PROJETO : OTAVIANO FRANCISCO CARAN SANTOS
CREA: ES008895/D

RESPONSÓVEL TÉCNICO :

CONTEÚDO:
DETALHES DO SPDA

DATA: ABRIL / 2016
ESCALA: INDICADA

PRANCHA: **06/07**