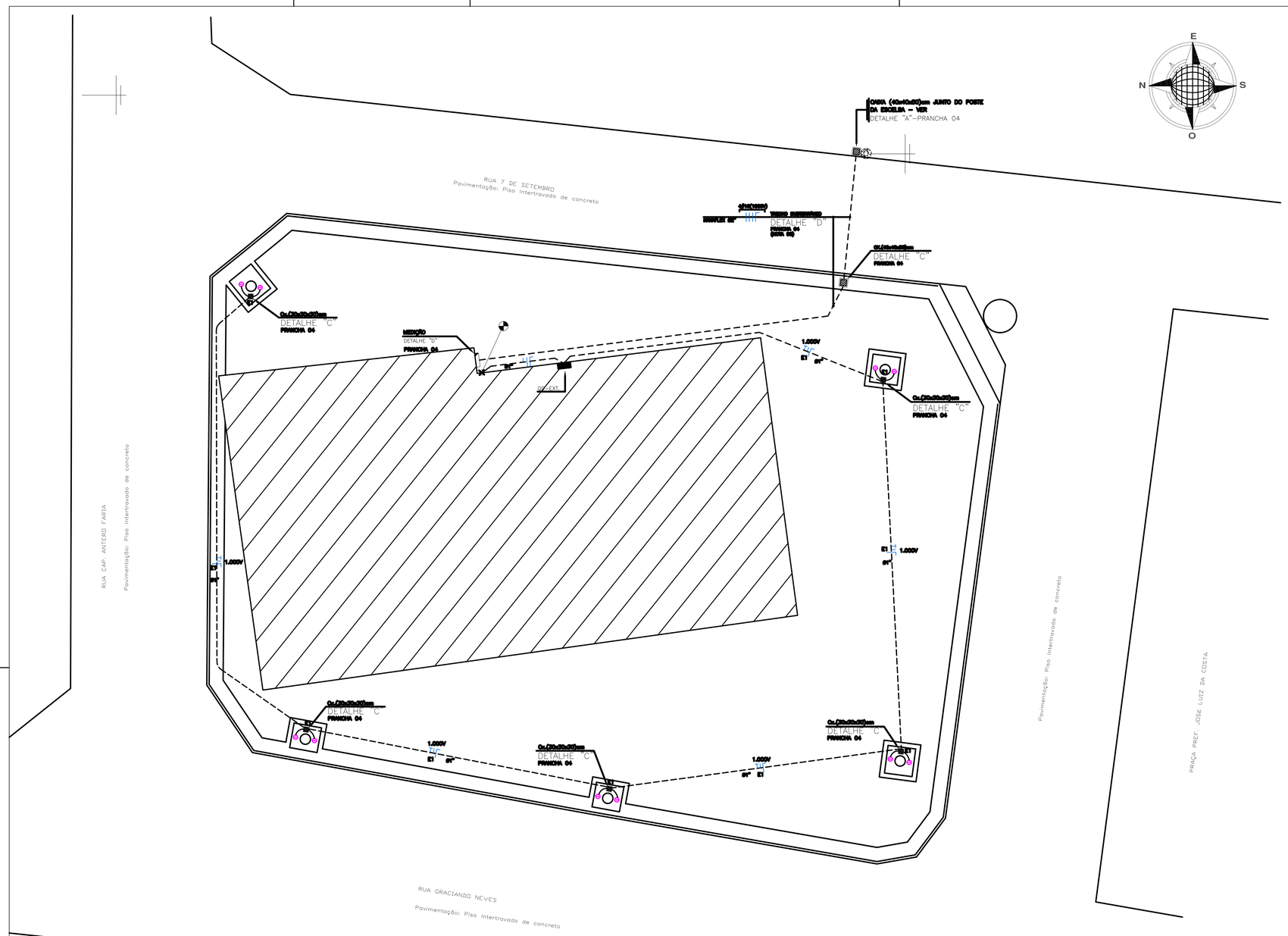

PLANTA DE SITUAÇÃO
ESCALA: 1/100

LEGENDA	
SIMBOLOS	DESCRIÇÃO
	ELETRODUTO EMBUTIDO (PISO/PAREDE) – NÃO DIMENSIONADO – ø3/4" PVC
	ELETRODUTO APARENTE (TETO/PAREDE) – NÃO DIMENSIONADO PVC RÍGIDO ROSCÁVEL – DN 3/4" – EMBUTIDO NO FORRO DE TETO
	FIOS RETORNO (BRANCO/AMARELO), FASE (VERMELHO/PRETO), NEUTRO (AZUL CLARO) , TERRA (VERDE) VER DIMENSIONAMENTO JUNTO AOS DETALHES DO QUADRO
	CONDUTOR DE ATERRAMENTO (COBRE NU)
	ATERRAMENTO
	CAIXA COM HASTE DE ATERRAMENTO – DETALHE "E2" – PRANCHA 03
	1 INTERRUPTOR SIMPLES – h= 1,10 m – CX.(4x2)"
20A/B	2 INTERRUPTORES SIMPLES – h= 1,10m – CX.(4x2)"
20A/B	3 INTERRUPTORES SIMPLES – h= 1,10m – CX.(4x2)"
	1 TOMADA UNIVERSAL –USO GERAL- h= 0,30m – NÃO DIMENSIONADA 100W / 127V – 1F+N+T – CX.(4x2)" – NÃO INDICADA, 20A
	2 TOMADAS UNIVERSAIS – h= 0,30m EM CAIXA CEGA (4x2)" – 1F + N + T – 20A CADA
	2 TOMADAS UNIVERSAIS – h= 1,80m EM CAIXA CEGA (4x2)" – 1F + N + T – 20A CADA
	2 TOMADAS EM CAIXA (4x2)" DE ALUMÍNIO NO PISO – 2F+T/220V – 20A CADA
	PONTO DE FORÇA ESPECIAL – CX.(4x2)" – h=0,10m 220V//2F+T
	TOMADA TRIFÁSICA 3F + T – 220 V – 20A – Cx. (4x2)" – h = 0,30 m – VER DESCRIÇÃO EM PLANTA
	QUADRO DE DISTRIBUIÇÃO DE ENERGIA– h = 1,80m
QM	QUADRO DE MEDIÇÃO DE ENERGIA ELÉTRICA – DETALHE "D" NA PRANCHA 04
	CAIXA DE DISTRIBUIÇÃO / PASSAGEM – NA PAREDE – ALTURA NÃO DIMENSIONADA – h = 0,30 m
	CAIXA DE DISTRIBUIÇÃO / PASSAGEM – NO PISO, DETALHE "C", PRANCHA 04
	CAIXA DE DISTRIBUIÇÃO / PASSAGEM – NO TETO – NÃO DIMENSIONADA (4x4)"
	CONDULETE MÚLTIPLO EM LIGA DE ALUMÍNIO
	ELETRODUTO QUE SOBE / DESCE
	DISJUNTOR TERMO – MAGNÉTICO – (QUICK – LAG)
	INTERRUPTOR DIFERENCIAL (RESIDUAL) TIPO DR – TETRAPOLAR
	PONTO DE LUZ COMPACTA FL. DE SOBREPOR NO TELHADO/TETO – NÃO DIMENSIONADO – 26W / 127V
	PONTO DE LUZ COMPACTA FL. NA PAREDE – ARANDELA – h = 2,10m (EXCETO ONDE INDICADO ALTURA DIFERENTE) – 26W / 127V
	ILUMINAÇÃO DE EMERGÊNCIA – BLOCO AUTÔNOMO – TOMADA 2P+T–10 – h=2,10m
SAÍDA	ILUMINAÇÃO DE EMERGÊNCIA – BLOCO AUTÔNOMO COM INDICAÇÃO DE SAÍDA – TOMADA 2P+T–10A – SOBRE A PORTA
	RELÉ FOTO–ELÉTRICO PARA COMANDO DA ILUMINAÇÃO EXTERNA – CX.(4x2)" – h=2,0m
	VENTILADOR DE PAREDE – 127V – h=2,50m – CAIXA (4x2)" DO COMANDO.

LEGENDA DE ILUMINAÇÃO		
	SN10882	PENDENTE COND 0 3 SNAL DIGNIDRIM COR BRANCO C/LAMPADA 3X14W ASD LED BULBO 3000K 1350LUMENS MODELO STN4468/27 FABRICANTE STELLATECH
	SLED0003	MARMELLA PERFIL BARRA LED LINEAR EM ALUMINIO ANODIZADO COM DIFUSOR OPALINO 26W 1000 LUMES POR METRO DIMENSÕES: h=15mm X L=25mm X C=1400MM
	5763–	FLASH SPOT PEQUENO ARTICULADO PRETO LED 411 29° 5W / 300 LUMENS 127V DIMERIZAVEL DIMENSÕES: d= 67mm / C= 110mm
	1080–	MINI – SPOT COR BRANCO FIXA L/MPADA PAR 16 1xLED 5W / 400 LUMENS 10° (GU10) DIMENSÕES: d= 65mm / C= 100mm
	IL3723–1	UP LIGHT EMBUTIDO NO SOLO FIXO PRETO 18W / 1080 LUMENS 12° 127VOLTS IP67 DIMENSÕES: 336mm X 198mm
	4304–	KIRON PLAFON DE SOBREPOR BRANCO 2x 7,5W / 700 LUMENS LED 610–127V DIMERIZAVEL. DIMENSÕES: 265mm X 265mm

NOTAS GERAIS
01 – ELETRODUTOS EMBUTIDOS NÃO DIMENSIONADOS: PVC DIN Ø1".
02 – VER BITOLA DOS CONDUTORES JUNTO AO DETALHE DO RESPECTIVO QUADRO DE DISTRIBUIÇÃO
03 – UTILIZAR DUTOS DE PVC TIPO KANAFLEX NA REDE SUBTERRÂNEA.
04 – CONDUTOR NEUTRO NA COR AZUL CLARO PARA TODA A EDIFICACAO.
05 – ALIMENTADORES SUBTERRANEOS DO TIPO SINTENAX PIRELLI OU SIMILAR, COM ISOLAMENTO PARA 1.000V, INCLUSIVE O NEUTRO.
06 – O CONDUTOR TERRA PODERA TER ISOLAMENTO PARA 750 V, NA COR VERDE.
07 – EXECUTAR ATERRAMENTO DA MEDIÇÃO CONFORME DIMENSIONAMENTOS E INDICAÇÃO NA PRANCHA 02.
08 – ENVELOPAMENTO DE BANCO DE DUTOS SUBTERRÂNEOS, VER DETALHE "B", PRANCHA 04.

QUADRO DE FABRICAÇÃO ESPECIAL CONFORME ESPECIFICAÇÕES TÉCNICAS EM ANEXO
BARRAMENTOS: PRINCIPAL In=100A; NEUTRO E TERRA In=100A
DISJUNTORES PADRÃO EUROPEU NORMA DIN (IEC – Icc=4,5KA EM 220V – CURVA C)

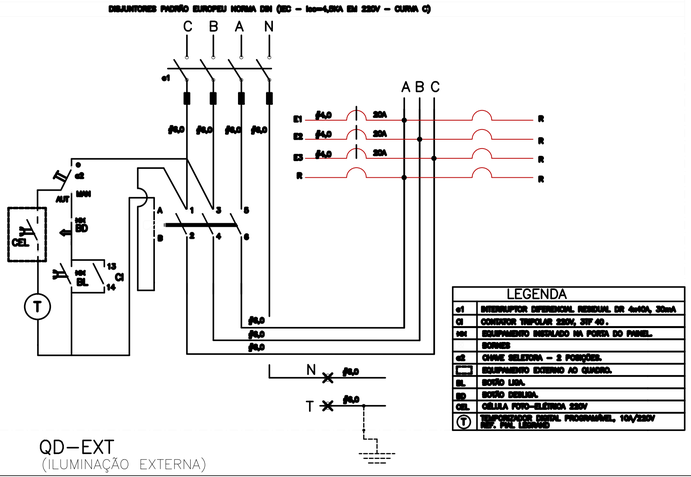

LEGENDA	
e1	INTERRUPTOR DIFERENCIAL RESIDUAL DR 4x40A, 30mA
CI	CONTATOR TRIPOLAR 220V, 2NF 40 .
m1	EQUIPAMENTO INSTALADO NA PORTA DO PAINEL.
	BORNES
e2	CHAVE SELETORA – 2 POSIÇÕES.
	EQUIPAMENTO EXTERNO AO QUADRO.
EL	BOTÃO LIGA.
EM	BOTÃO DESLIGA.
CEL	CÉLULA FOTO–ELÉTRICA 220V
T	TIMER TEMPORIZADOR DIGITAL PROGRAMÁVEL, 10A/220V ENV. PAR. LIGADO

QD–EXT
(ILUMINAÇÃO EXTERNA)

R:\SECRETARIA\Logo_SF corrw\LOGO JPEG.jpg

Z:\Equar-dur\SEM\ELE\BRASIL - E1 - P 31.jpg

IGREJA NOSSA SENHORA DA CONCEI¢ëO

PRAÇA PREF. JOSÉ LUIZ DA COSTA
CONCEIÇÃO DA BARRA - ES

PROJETO ELÉTRICO

GOVERNO DO ESTADO DO ESPØRITO SANTO
SECRETARIA DE ESTADO DA CULTURA
SUBSECRETARIA DE CULTURA
GERąNCIA DE MEMčRIA E PATRIMÐNIO

PROPRIETÉRIO DO IMčVEL: PARÓQUIA N. S. DA CONCEIÇÃO

AUTOR DO PROJETO : OTAVIANO FRANCISCO CARAN SANTOS
CREA: ES001899/D

RESPONSÓVEL TÉCNICO :

CONTEÐDO:

PLANTA DE SITUAÇÃO
DETALHES
LEGENDA/NOTAS

DATA: ABRIL / 2016

ESCALA: INDICADA

PRANCHA: **01/07**

A1 estendido